Dentaurum-Bracketwelt

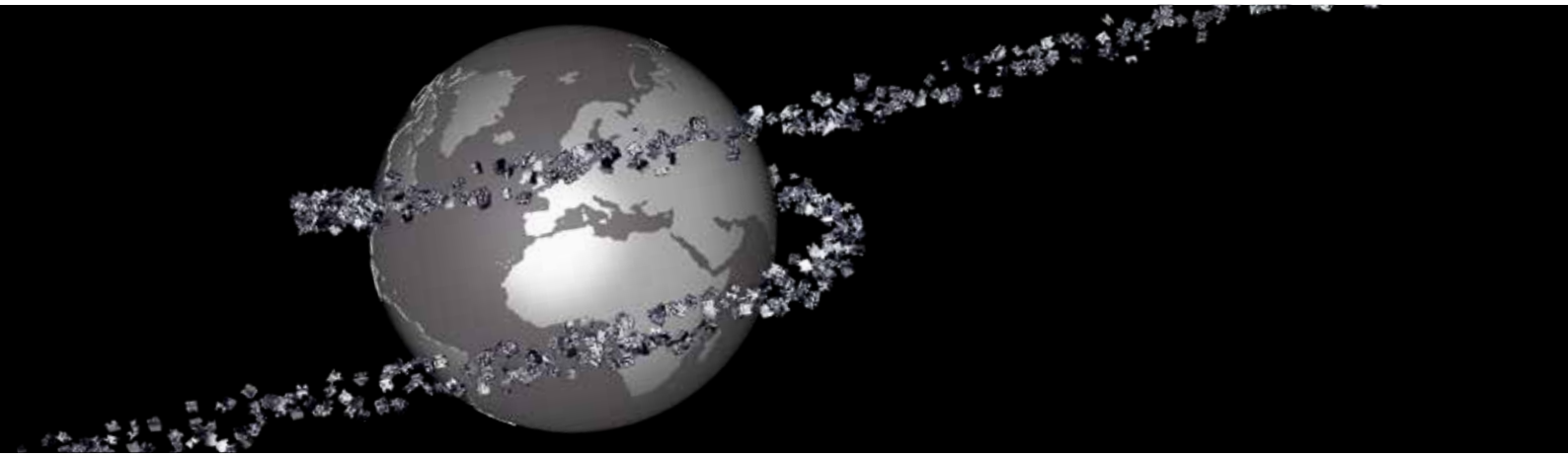

Vielfalt in Metall.

DENTAURUM

Hochleistung für Präzision.

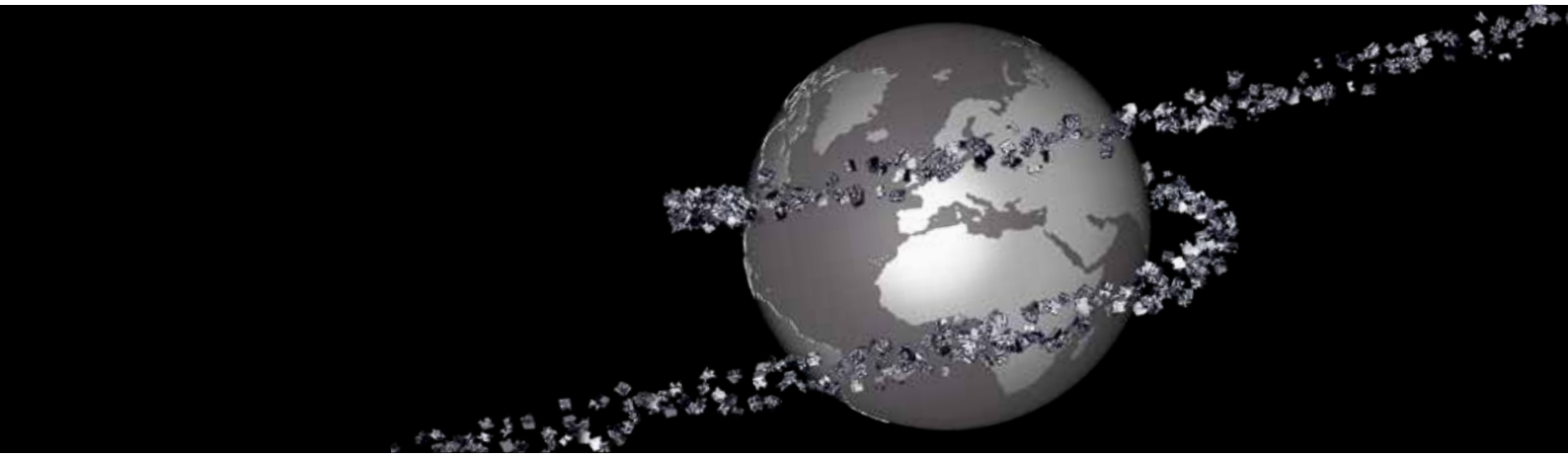

Mehr als 130 Jahre made in Germany.

Dentaurum gehört zu den ältesten inhabergeführten Dentalunternehmen der Welt und besitzt eine Vielzahl an Patenten in den Bereichen Kieferorthopädie, Zahntechnik und Implantologie. Produziert werden die hochwertigen Materialien am Standort Ispringen, nahe der Goldstadt Pforzheim in Baden-Württemberg.

Höchstleistungen für Präzision.

Das Design und die Fertigung der hochwertigen Brackets erfolgt in modernsten Konstruktions- und Produktionsverfahren. Was zählt, ist höchste Präzision für eine sichere und verlässliche Anwendung in der kieferorthopädischen Therapie. Die Vielfalt der Dentaurum-Metallbrackets bietet Einsatzmöglichkeiten für alle Indikationen. Die Metallbrackets werden allesamt aus hochkorrosionsfesten, medizinischen Edelstahllegierungen in einem Stück gefertigt. Sie sind deshalb für den Patienten besonders bioverträglich, da auf Lote komplett verzichtet wird. Das breite Programm umfasst auch nickelfreie Brackets aus einer speziell entwickelten CoCr-Legierung und für Allergiker besonders geeignete Brackets aus Reintitan.

[Made in Germany.]

Professionelles Qualitätsmanagement.

Das professionelle Qualitätsmanagementsystem der Firma Dentaurum erfüllt alle Anforderungen der gesetzlichen Regelungen für Medizinproduktehersteller und internationale Standards: 93/42 EWG, DIN EN ISO 9001, DIN EN ISO 13485.

Die Innovationskraft von Dentaurum spiegelt sich in zahlreichen Patenten wieder. Über die patentierte Laserbeschriftung mit FDI-Kennzeichnung auf der Basis beispielsweise lassen sich die Brackets einfach identifizieren und platzieren. Die innovative laserstrukturierte Basis gibt Sicherheit beim Kleben und beim zahnschonenden Abnehmen des Brackets vom Zahn.

Erstklassiger Service.

Service wird bei Dentaurum groß geschrieben: Bei Fragen rund um Produkt und Anwendung steht der Customer Support gerne helfend zur Seite. Dentaurum bietet auch produktbegleitend eine Vielzahl an Kursen und Veranstaltungen. Mit acht Tochtergesellschaften und einem weltweiten Händlernetz in über 130 Ländern ist Dentaurum international präsent.

Die discovery® Linie.

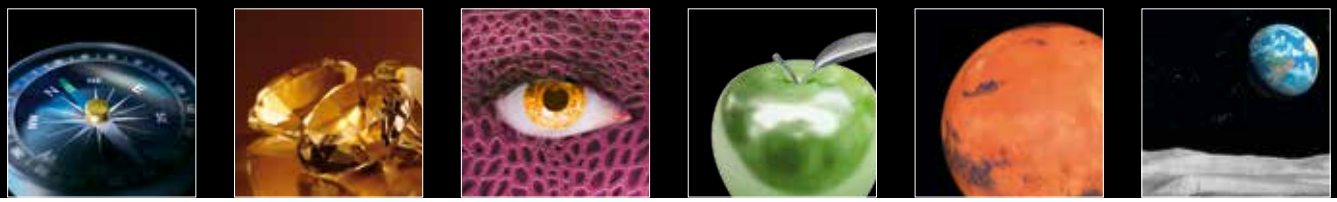

discovery® | discovery® smart | discovery® delight | topic | discovery® sl | discovery® sl 2.0

Die discovery® Bracketfamilie umfasst die Premium-Brackets im Programm der Dentaurum-Metallbrackets. Sie werden komplett als Ein-Stück-Bracket in der MIM-Technik – Metal Injection Molding – unter Verwendung einer speziellen Dentallegierung auf modernsten Anlagen gespritzt. Auch die Häkchen auf dem 3er, auf Wunsch auch auf dem 4er und 5er Bracket, werden mit dem Bracketkörper zusammen in einem Stück realisiert und direkt mitgespritzt. Durch die innovative Pilzform geben sie zusätzlichen Gummiringen den nötigen Halt.

Innovative Produktionsverfahren garantieren maximalen Erfolg.

Die Basen aller Brackets der discovery® Linie sind per 3D-CAD (Computer Aided Design) ideal an die Zahnform angepasst und bieten dem Anwender ein optimales Handling beim Kleben auf dem Zahn. Durch die anatomische Form ist es einfach, das Bracket auf dem Zahn zu positionieren. Es saugt sich regelrecht am Zahn fest.

Optimale Haftkraft und einfaches Debonding.

Die patentierte laserstrukturierte Basis mit FDI-Kennzeichnung garantiert sicheren Halt während der Behandlung. Die ideale Verteilung von Mikro- und Makroretentionen ermöglicht einen optimalen Verbund von Zahn/Adhäsiv zum Bracket. Gleichmäßige Retentionen unterstützen die Haftung der Brackets auf der Zahnoberfläche. Das Debonding der konventionell ligierbaren Brackets ist durch die Sollknickstelle spielend einfach. Sie ermöglicht die Verformbarkeit der Brackets und damit ein sicheres Abnehmen vom Zahn.

[Eigenschaften.]

Individualität und einfaches Handling zugleich.

Das Design aller discovery® Brackets ist so ausgelegt, dass genügend Platz für Mehrfachligaturen besteht. Zusätzlich abgerundete Bracketflügel erleichtern das Ligieren und geben dem Patienten ein angenehmes Tragegefühl ohne scharfe Kanten.

Alle discovery® Brackets werden zur besseren Identifikation und Positionierung bioverträglich lasermarkiert. Das übersichtliche Symbolsystem hilft, jedes Bracket zahnspezifisch zuzuordnen.

Die Markierung ist abriebfest und enthält keine bedenklichen Farbstoffe.

Vielfältige Kombinationsmöglichkeiten.

Da alle Brackets der discovery® Linie dem gleichen Design folgen, stehen der Individualität der Behandlung keine Grenzen entgegen. Alle Brackets sind problemlos miteinander kombinierbar. Ein geringer In/Out von 0,7 mm macht das individuelle Zusammenstellen der Brackets innerhalb der Familie ohne jegliche Ausgleichsbiegungen möglich.

discovery®

Die Summe der Erfahrung.

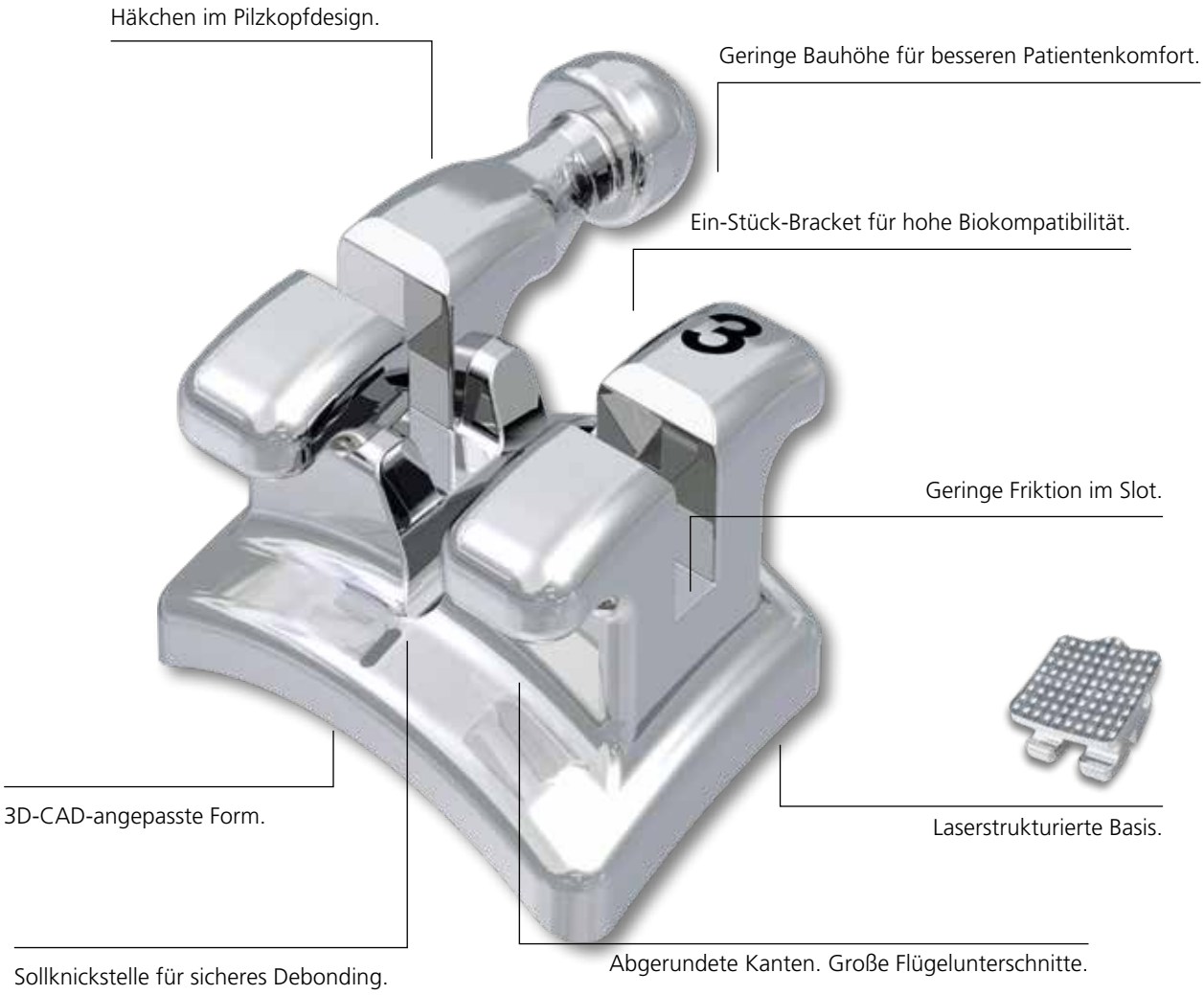

[Perfekte Wahl.]

Die discovery® Brackets sind aus der Summe langjähriger Erfahrung im Bereich Brackets entstanden. Größe und Handling haben sich bewährt und stehen stellvertretend für die hochwertige Qualität der Dentaurum-Metallbrackets.

Optimales Design nach dem Vorbild der Natur.

Das Design der bewährten discovery® Brackets steht für optimale Passung auf dem Zahn und einfachstes Handling beim Kleben und Debonden. Durch die großzügig gestalteten Flügelunterschnitte bietet das Bracket jegliche Freiheit in der Wahl der Ligaturen. Sogar Mehrfachligaturen sind mit discovery® kein Problem. Die Passung der Brackets wurde stetig optimiert. Sie folgt der Anatomie des Zahnes, so dass das Positionieren auf dem Zahn einfach möglich ist.

Tragekomfort für den Patienten.

Die zusätzlich abgerundeten Bracketflügel erleichtern das Ligieren für den Behandler und geben vor allem dem Patienten ein angenehmes Tragegefühl ohne scharfe Kanten. Es wird bei discovery® darauf geachtet, dass die Bauhöhe so gering wie möglich gehalten wird. Die Brackets tragen bei einem In/Out von 0,7 mm nur gering auf.

Klein und Brillant.

Häkchen im Pilzkopfdesign.

Laserbeschriftung.

Ein-Stück-Bracket
für hohe Biokompatibilität.

Ausgezeichnete Gleiteigenschaften.

Optimales Flügeldesign.

Sollknickstelle für sicheres Debonding.

Geringe Bauhöhe für
besseren Patientenkomfort.

3D-CAD angepasste Bracketbasis.

Patentierte Laserstruktur mit FDI-Kennzeichnung.

[Perfekter Schliff.]

Klein in der Größe und brillant in seinen Eigenschaften. So zeigt sich das Premium-Metallbracket discovery® smart. Es ergänzt die Bracketlinie mit kleineren Dimensionen und einem innovativen gewölbten Slot.

Hoher Tragekomfort und perfekte Ästhetik.

Der Tragekomfort für den Patienten wird durch die signifikante Größenreduktion von etwa 20 % gegenüber discovery® deutlich erhöht, ohne dabei die Kontrolle über Torque und Angulation negativ zu beeinträchtigen. Ein weiteres Highlight ist der mesial-distal gekrümmte Slotverlauf, der sich am Idealbogen der Zahnreihe orientiert. Dadurch werden die Gleitmechanismen des Bogens positiv beeinflusst.

Biokompatibilität und einfaches Handling garantiert.

discovery® smart ist wie gewohnt besonders biokompatibel. Es ist wie alle Dentaurum-Brackets ein echtes Ein-Stück-Bracket ohne Lote. Es wird im MIM-Verfahren gespritzt und mit der patentierten laserstrukturierten Basis mit FDI-Kennzeichnung versehen. Die FDI-Kennzeichnung garantiert, dass jedes Bracket zahnspezifisch zugeordnet werden kann.

discovery® delight

Überraschend anders.

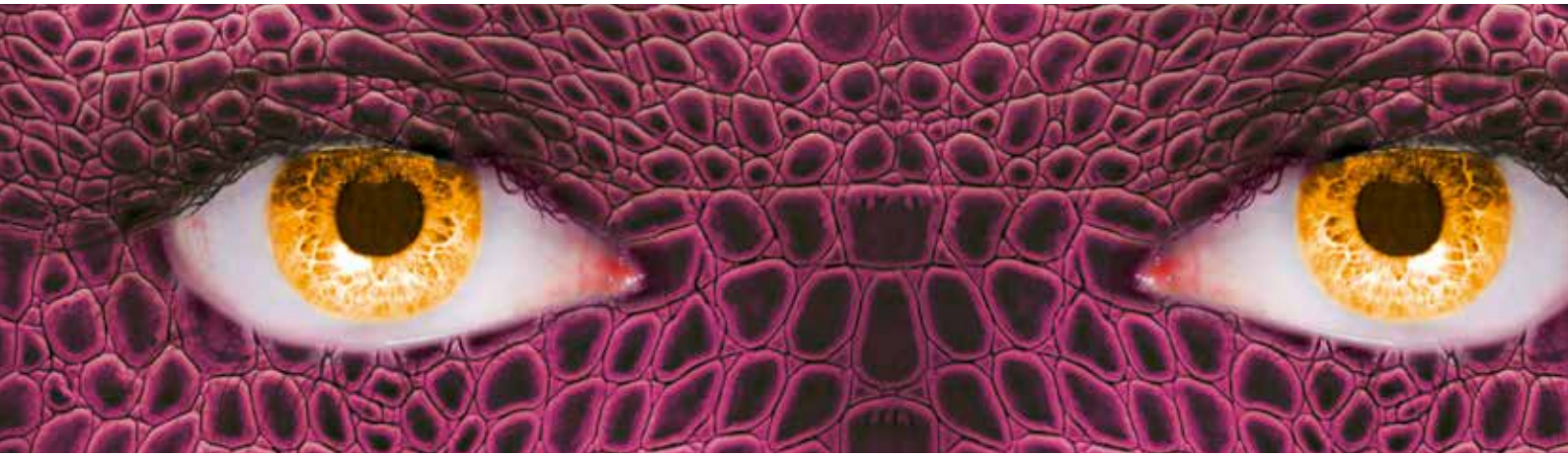

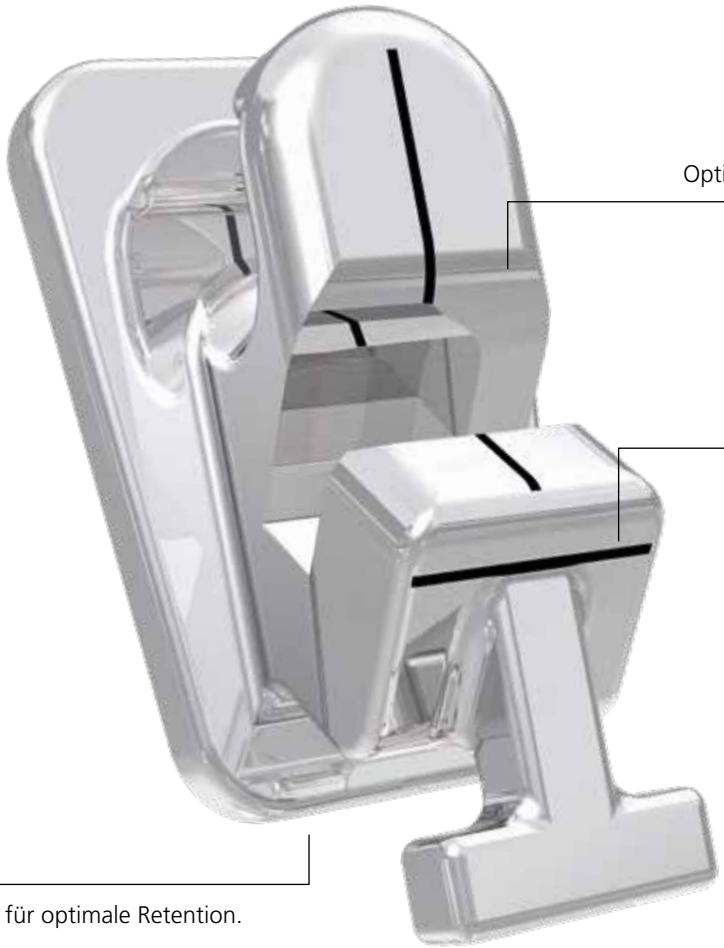

[Erstaunlich effektiv.]

discovery® delight steht für die kompromisslose Reduzierung der für die Behandlung benötigten Komponenten. Die freie Auswahl aller lingualen Behandlungsvarianten, von der 2D- bis hin zur 3D-Behandlung, bleibt dabei gewährleistet.

Ein Lingualsystem, das auf die Patientenwünsche eingeht und gleichzeitig alle Vorzüge der bewährten discovery® Bracketfamilie bietet:

- **höchste Qualität**
- **nahezu unsichtbar**
- **kurze Behandlungsdauer**
- **sehr hoher Tragekomfort**
- **perfektes Design**

Den Mittelpunkt von discovery® delight bilden vier Brackettypen, die eine Anwendung im Oberkiefer und Unterkiefer gleichermaßen erlauben – zu Gunsten eines einfachen und zeitsparenden Handlings!

Die geniale Kombination von vertikalem Slot in der Front und horizontalem Slot im Seitenzahngebiet ermöglicht eine optimale Kraftübertragung.

Eine gezielte Bogen- und Instrumentenauswahl runden das Produktportfolio von discovery® delight ab.

topic

Die nickelfreie* Alternative.

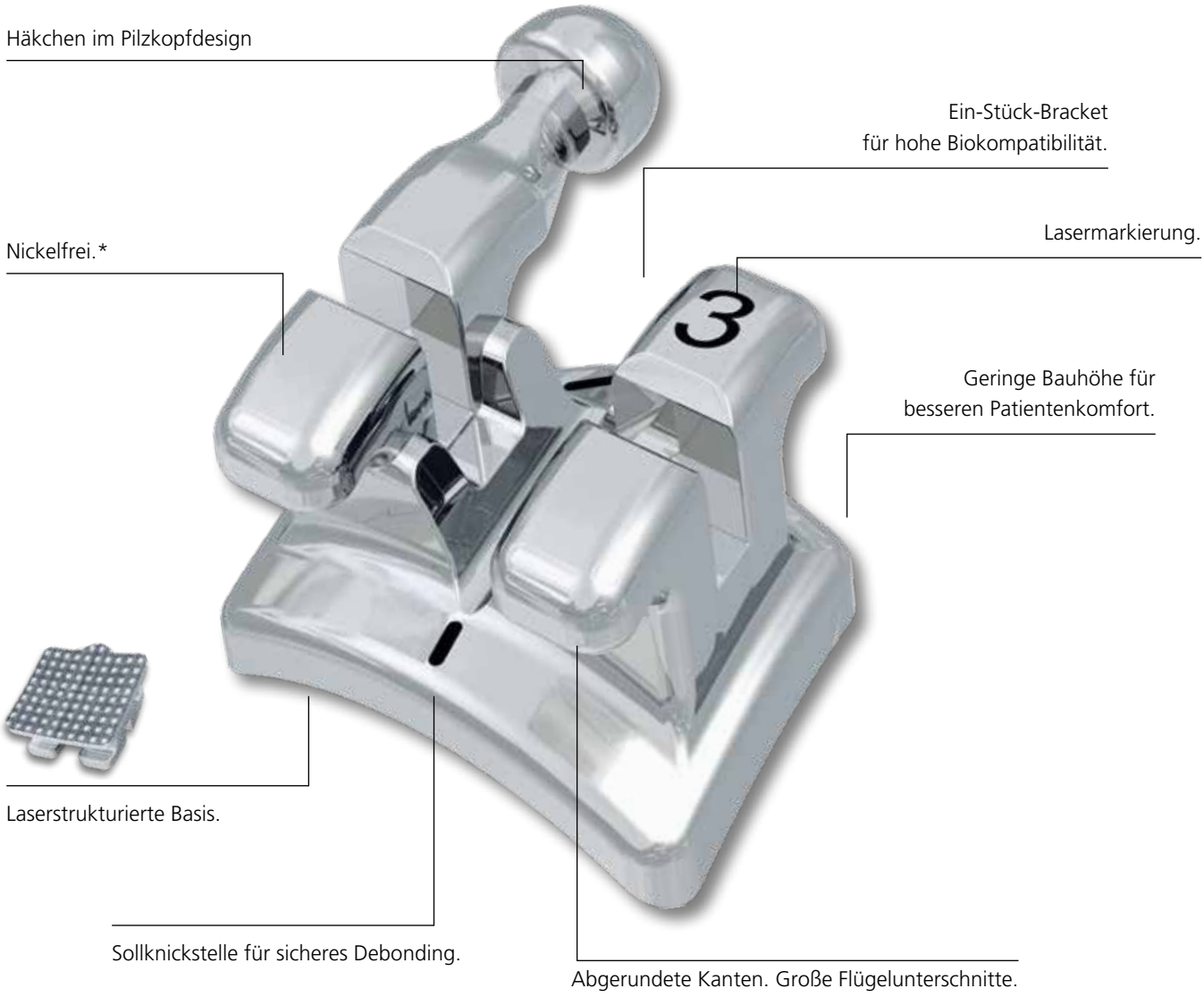

[Perfekt verträglich.]

Mit topic bietet Dentaurum ein nickelfreies* Bracket für Allergiker an. In der Herstellung kommt eine speziell für den Dentalbereich entwickelte Legierung aus Kobalt-Chrom zur Anwendung. Diese ist bereits seit vielen Jahren in der Prothetik erfolgreich im Einsatz.

Nickelfreies* Bracket in MIM-Technik.

In Design und Herstellung entspricht topic den Brackets der discovery® Linie. Abgerundete Kanten sorgen für ein angenehmes Tragegefühl im Mund und große Flügelunterschnitte erlauben Mehrfachligaturen.

Sichere Haftung während der Behandlung.

Für optimierte Haftkraft ist topic mit der laser-strukturierten Basis ausgestattet. Durch die gleichmäßige Struktur von Mikro- und Makro-retentionen wird die Haftung des Brackets auf der Zahnoberfläche unterstützt. Durch eine 3D-CAD angepasste anatomische Form der Basis liegt das Bracket ideal an der Zahnform an. Das Setzen und Positionieren des Brackets wird dadurch merklich erleichtert.

* siehe Werkstoffliste

discovery® sl

Eines der kleinsten sl-Brackets der Welt.

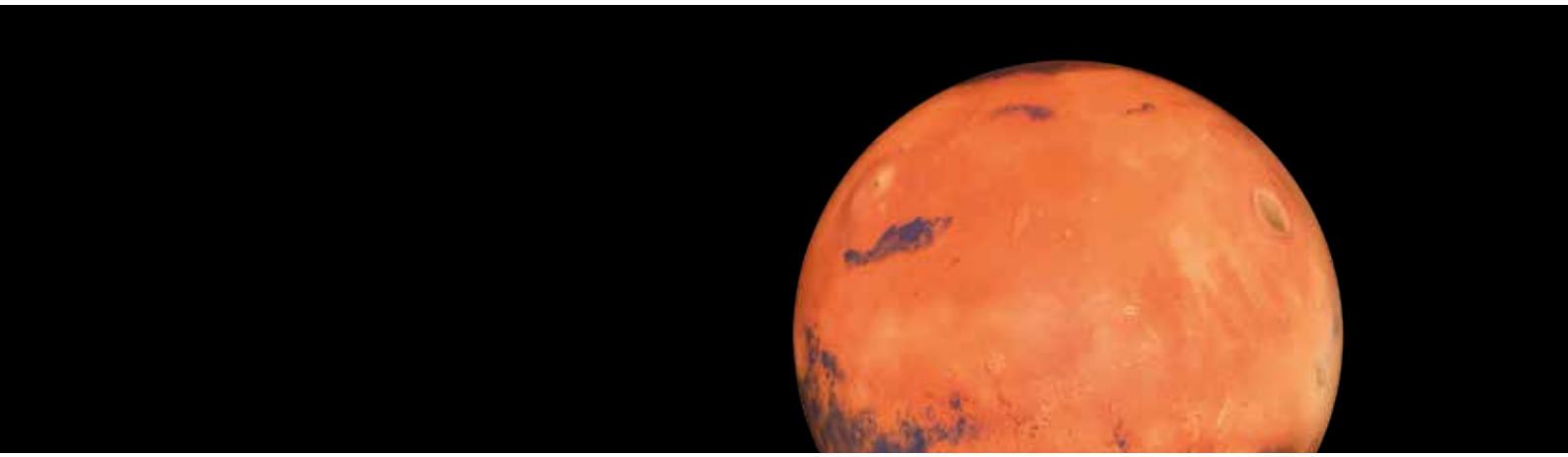

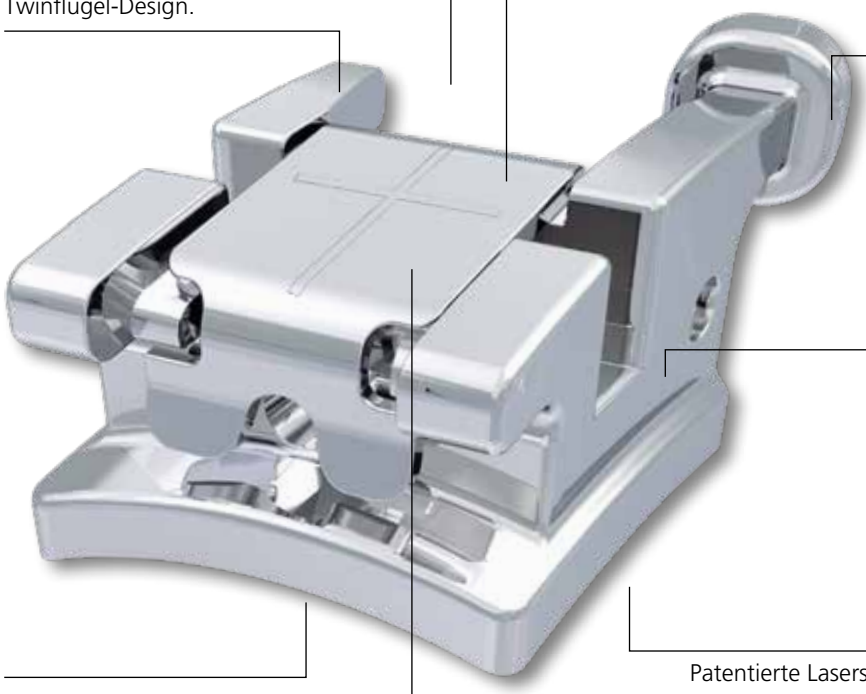

3D-CAD-angepasste Form.

Kreuzmarkierung.

Twinflügel-Design.

Häkchen im Pilzkopfdesign

Verfügbar in Roth 18/22.

Patentierte Laserstruktur mit FDI-Kennzeichnung.

Geringe Bauhöhe für besseren Patientenkomfort.

Superglatter Deckel und geschlossenes Oberflächendesign.

Rhomboide Basis und Sollknickstelle.

[Perfekter Komfort.]

Das discovery® sl System zeichnet sich durch eine ausgezeichnete Therapie-Effizienz, eine überzeugend einfache und verlässliche Handhabung und einen sehr hohen Patientenkomfort aus. Es gehört auf Grund von Design und Herstellungsverfahren zur discovery® Bracketfamilie, so dass eine unkomplizierte Kombination zwischen den Produkten möglich ist.

Beste Therapieergebnisse bei guter Ästhetik.

discovery® sl Brackets kombinieren maximale Funktion und minimale Größe zu einer effizienten und ästhetischen Behandlung. Die minimale Größe, die superglatten Oberflächen und das geschlossene Design der discovery® sl Brackets vermitteln dem Patienten ein ausgezeichnetes Tragegefühl und beste Hygiene.

Unkomplizierter Verschlussmechanismus.

Das Herzstück von discovery® sl ist ein klappenartiger Verschlussmechanismus, der mit dem speziellen sl-Instrument einfach zu öffnen und zu schließen ist. Eine eingearbeitete Deckelbremse verhindert, dass die Deckel beim Bogenwechsel selbstständig zufallen.

Bewährtes für Ihren Erfolg.

Ein-Stück-Bracket
für hohe Biokompatibilität.

Basaler Flansch und Kreuzmarkierung.

Twinflügel-Design.

Geringe Bauhöhe für
besseren Patientenkomfort.

Verfügbar in MBT* 22.

Patentierte Laserstruktur
mit FDI-Kennzeichnung.

Öffnungsmechanismus in Kraftrichtung.

Superglatte Oberfläche/abgerundete Kanten.

* The Dentaurum version of this prescription is not claimed to be a duplication of any other, nor does Dentaurum imply that it is endorsed in any way by Drs. McLaughlin, Bennett and Trevisi.

[Perfekte Dimension.]

Auf Basis der bewährten discovery® Brackets entwickelt, vereint discovery® sl 2.0 die Summe langjähriger Erfahrung mit den Ansprüchen der kieferorthopädischen Behandlung.

Überarbeitung und Neuausrichtung.

Die Funktion der discovery® sl Brackets wurde komplett überarbeitet und das Bracket neu ausgerichtet. Mit der Version 2.0 konnten wesentliche Verbesserungen in der Funktion der Deckel und im Öffnungsmechanismus umgesetzt werden.

Schnelles Öffnen und Schließen.

Die unkomplizierte, robuste Verschlussmechanik der discovery® sl 2.0 Brackets ermöglicht das einfache und schnelle Öffnen und Schließen, bei geringem Kraftaufwand für einen schnellen und reibungslosen Bogenwechsel. Die elastische Deckelbremse zwischen den gingivalen Flügeln des Brackets hält den Deckel beim Bogenwechsel verlässlich offen. Der Deckel rastet ein und kann nicht von alleine zufallen. Das Öffnen des Deckels von discovery® sl 2.0 erfolgt mit einem speziellen Öffnungsinstrument. Mit einer kleinen Drehbewegung öffnet der Deckel ganz einfach in Kraftrichtung.

dinamique Selbstligierendes Metallbracket.

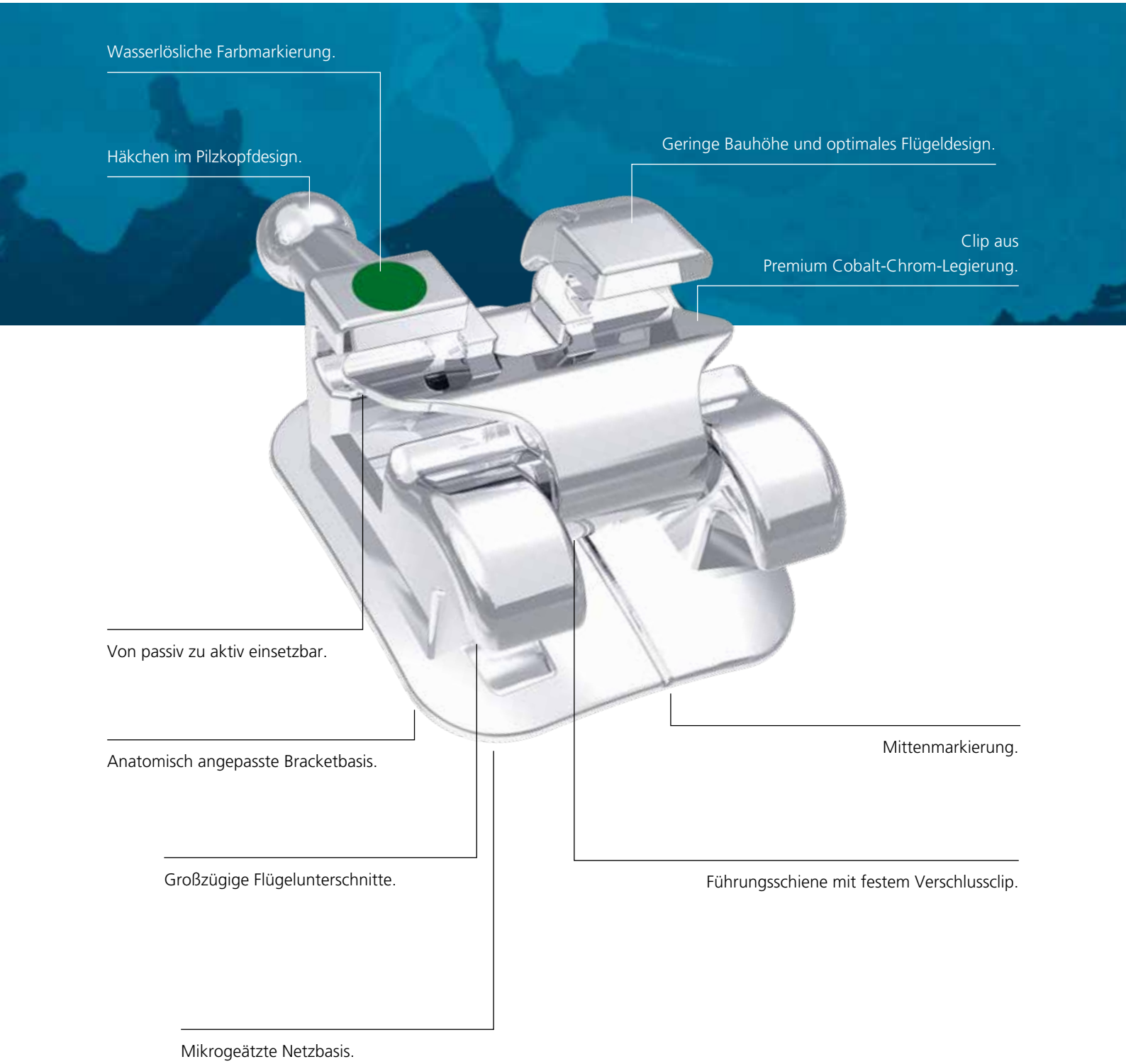

[Perfektes Design.]

Das selbstligierende Bracket dinamique® m überzeugt durch sein effizientes Design. Die geringe Bauhöhe und das optimale Flügeldesign sorgen für ein angenehmes Tragegefühl.

Dank des aus einer Premium Cobalt-Chrom-Legierung bestehenden Clips, sind weniger Kontrolltermine und kürzere Stuhlzeiten während der gesamten Behandlung möglich. Die wasserlösliche Farbmarkierung gewährleistet die korrekte und einfache Zuordnung zum Zahn.

Die Positionierung des Brackets wird durch die Mittenmarkierung und die anatomische Basisgestaltung erleichtert. Durch die mikrogeäzte Netzbasis wird ein optimaler Halt und ein einfaches Debonding erreicht.

dinamique® m ist von passiv zu aktiv einsetzbar und ermöglicht so eine ideale Kontrolle in allen Behandlungsphasen.

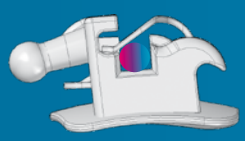

Anfangsphase

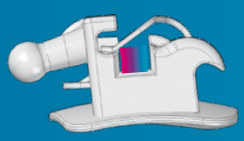

Übergangsphase

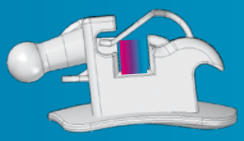

Abschlussphase

Die equilibrium® Linie.

equilibrium® mini **equilibrium® 2** **equilibrium® ti**

Die equilibrium® Serie ist Dentaurums klassische Bracketserie. Das ansprechende und funktionelle Design hat sich durch verlässliche Ergebnisse am Patienten über Jahre bewährt.

Die Brackets der equilibrium® Familie werden aus Stangenmaterial umgeformt, geschnitten und in vielen vollautomatisierten Arbeitsschritten weiterverarbeitet. Sie sind wie viele weitere Dentaurum-Brackets echte Ein-Stück-Brackets.

Die equilibrium® 2 und equilibrium® mini werden in einem Stück – Körper und Basis – aus hochfestem, rostfreiem Edelstahl* produziert. Die equilibrium® ti werden aus Titan** hergestellt und sind nickelfrei. Die Brackets der equilibrium® Familie sind besonders biokompatibel, da keine Lote verwendet werden.

* Werkstoffnummer nach DIN 1.4404
** Werkstoffnummer nach DIN 3.7035

[Eigenschaften.]

Einfaches Handling und sichere Therapie.

Alle equilibrium® Brackets werden zur besseren Identifikation und Positionierung bioverträglich lasermarkiert. Auch auf der Basis wird die Kennzeichnung mit FDI umgesetzt. Dieses Symbolsystem hilft, jedes Bracket zahnspezifisch zuzuordnen.

Die Markierung ist abriebfest und enthält keine bedenklichen Farbstoffe.

Weltweit anerkanntes Design.

Das Design der equilibrium® Brackets bietet ausgezeichnete Unterschnitte der Bracketflügel, die jederzeit auch die Verwendung von Mehrfachligaturen erlauben. Die rhomboide Basis mit zusätzlicher Mittenmarkierung erleichtert das Setzen zur klinischen Krone. Die niedrigen In/Out-Werte ermöglichen einen idealen Kraftansatz.

equilibrium® mini Das Minibracket.

[Optimale Größe.]

Kleines Bracket – maximale Leistung.

Mit Hilfe modernster, computergestützter Konstruktions- und Produktionsverfahren ist es Dentaurum gelungen, eines der kleinsten Brackets der Welt zu produzieren – equilibrium® mini. Das Bracket steht für eine bisher unerreichte Ästhetik bei maximaler Funktionalität. Auf Grund der geringen Größe eröffnen sich für den Behandler völlig neue Perspektiven für eine perfekte und zugleich ästhetisch ansprechende Therapie. Trotz der geringen Größe bleiben dem Behandler die Kontrolle von Torque und Angulation voll erhalten.

Größenvergleich equilibrium® 2/equilibrium® mini

equilibrium® 2 Harmonie in Funktion und Komfort.

[Optimale Funktion.]

Ideale Haftung durch patentierte Laserstruktur mit FDI-Kennzeichung.

Die Retention der Basis wird nicht über eine zusätzlich aufgelötete Netzstruktur erzielt, sondern über die bioverträgliche Laserstruktur von Dentaurum. Diese Struktur verfügt über eine gleichmäßige Verteilung von Mikro- und Makroretentionen und stellt so einen idealen Verbund zwischen Bracket und Adhäsiv bzw. Zahn her. Bei der Produktion der Dentaurum-Brackets wird ganz auf die Verwendung von Fremdlegierungen und Lote verzichtet.

Ausgezeichnetes Bracketdesign garantiert einfaches Handling.

Das Design von equilibrium® 2 zeichnet sich durch ausgezeichnete Unterschnitte der Bracketflügel aus, die die Verwendung von Mehrfachligaturen erlauben. Eine übersichtliche Lasermarkierung sowie eine Kennzeichnung nach FDI auf der Basis helfen, jedem Zahn das passende Bracket zuzuordnen.

equilibrium® ti Ausgezeichnete Bioverträglichkeit.

[Optimal verträglich.]

Mit dem Bracket equilibrium® ti greift Dentaurum auf die langjährige Erfahrung mit dem Werkstoff Titan zurück – beispielsweise in hochleistungsfähigen Anwendungen im Prothetikbereich oder in der Implantologie. Der Werkstoff ist biovertrglich, mechanisch belastbar und geschmacksneutral, deshalb ebenfalls sehr gut für den Einsatz in der Kieferorthopädie geeignet. Die equilibrium® ti Brackets sind absolut nickelfrei.

Optimale Friktionswerte.

Einen effektiven Therapieverlauf mit geringer Friktion garantiert die spezielle Oberflächenbehandlung der Slots von equilibrium® ti. Die Friktionswerte sind mit denen von Edelstahlbrackets vergleichbar: In Eigenschaften und Design entsprechen die Titanbrackets dem weltweit anerkannten equilibrium® 2 Design.

Dentaurum

Deutschland I Benelux I España I France I Italia I Switzerland I Australia I Canada I USA
und in über weiteren 130 Ländern weltweit.

DENTAURUM
QUALITY
WORLDWIDE
UNIQUE

KUNDENSERVICE
+49 72 31 / 803 - *Durchwahl*

Festsitzende Technik	**-550**
Herausnehmbare Technik	**-555**
Customer Support Digital	**-280**
Auftragsannahme	**-210**

Faxbestellung 0800 / 4 14 24 34
(gebührenfrei aus Deutschland)

ONLINE SHOP
shop.dentaurum.com

Stand der Information: 10/21
Änderungen vorbehalten

989-509-10 Printed by Dentaurum Germany 10/21/B/1-8

DENTAURUM

Turnstr. 31 I 75228 Ispringen I Germany I Telefon +49 72 31 / 803 - 0 I Fax +49 72 31 / 803 - 295
www.dentaurum.com I info@dentaurum.com